中学男子ダブルス（1/2）

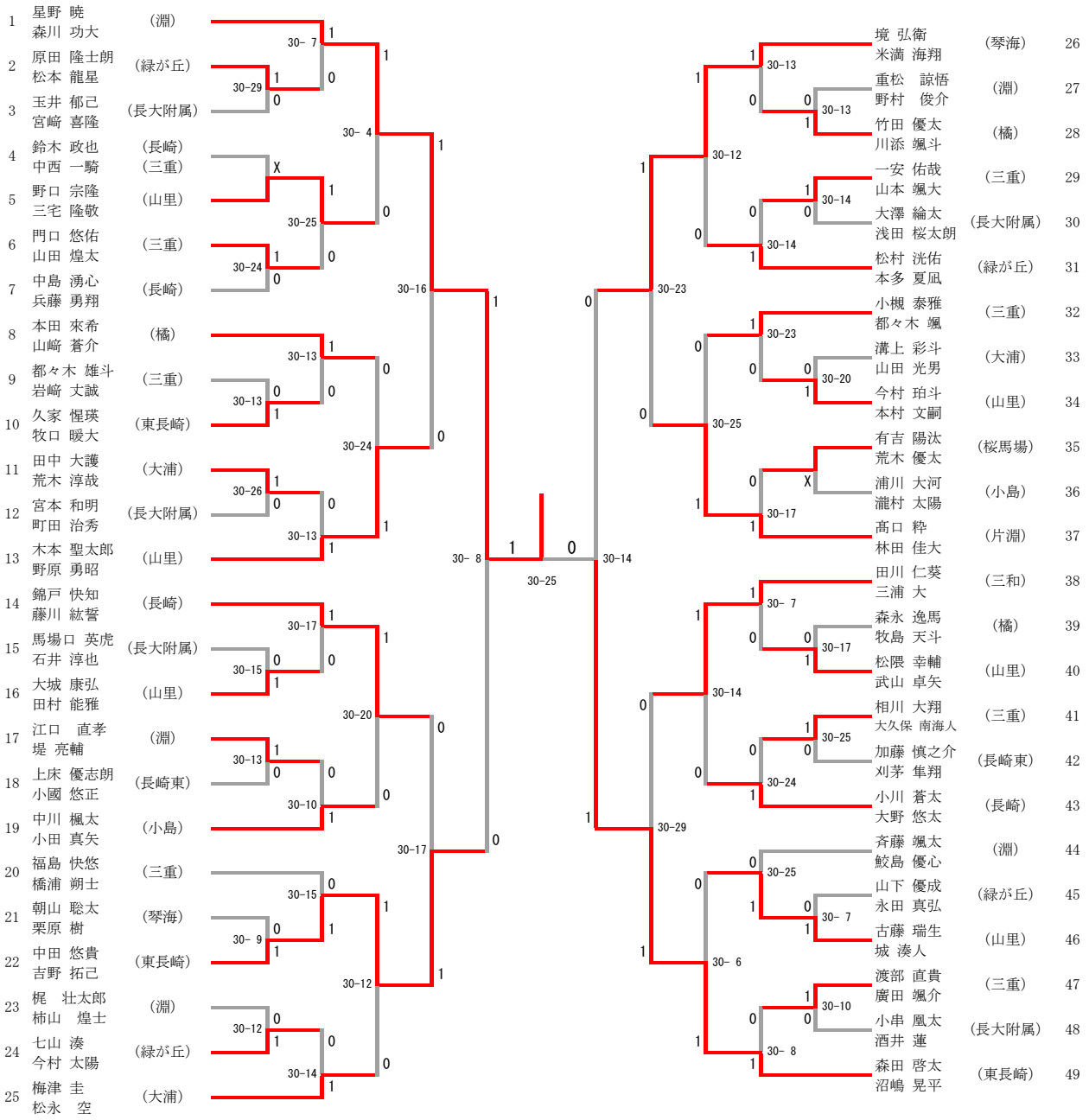
1 星野 暁 森川 功大 (淵)
2 原田 隆士朗 松本 龍星 (緑が丘)
3 玉井 郁己 宮﨑 喜隆 (長大附属)
4 鈴木 政也 (長崎) 中西 一騎 (三重)
5 野口 宗隆 三宅 隆敬 (山里)
6 門口 悠佑 山田 煌太 (三重)
7 中島 湧心 兵藤 勇翔 (長崎)
8 本田 來希 山﨑 蒼介 (橘)
9 都々木 雄斗 岩﨑 丈誠 (三重)
10 久家 惺瑛 牧口 暖大 (東長崎)
11 田中 大護 荒木 淳哉 (大浦)
12 宮本 和明 町田 治秀 (長大附属)
13 木本 聖太郎 野原 勇昭 (山里)
14 錦戸 快知 藤川 紘誓 (長崎)
15 馬場口 英虎 石井 淳也 (長大附属)
16 大城 康弘 田村 能雅 (山里)
17 江口 直孝 堤 亮輔 (淵)
18 上床 優志朗 小國 悠正 (長崎東)
19 中川 楓太 小田 真矢 (小島)
20 福島 快悠 橋浦 朔士 (三重)
21 朝山 聡太 栗原 樹 (琴海)
22 中田 悠貴 吉野 拓己 (東長崎)
23 梶 壮太郎 柿山 煌士 (淵)
24 七山 湊 今村 太陽 (緑が丘)
25 梅津 圭 松永 空 (大浦)
26 境 弘衛 米満 海翔 (琴海)
27 重松 諒悟 野村 俊介 (淵)
28 竹田 優太 川添 颯斗 (橘)
29 一安 佑哉 山本 颯大 (三重)
30 大澤 綸太 浅田 桜太朗 (長大附属)
31 松村 洸佑 本多 夏凪 (緑が丘)
32 小槻 泰雅 都々木 颯 (三重)
33 溝上 彩斗 山田 光男 (大浦)
34 今村 珀斗 本村 文嗣 (山里)
35 有吉 陽汰 荒木 優太 (桜馬場)
36 浦川 大河 瀧村 太陽 (小島)
37 髙口 粋 林田 佳大 (片淵)
38 田川 仁葵 三浦 大 (三和)
39 森永 逸馬 牧島 天斗 (橘)
40 松隈 幸輔 武山 卓矢 (山里)
41 相川 大翔 大久保 南海人 (三重)
42 加藤 慎之介 刈茅 隼翔 (長崎東)
43 小川 蒼太 大野 悠太 (長崎)
44 斉藤 颯太 鮫島 優心 (淵)
45 山下 優成 永田 真弘 (緑が丘)
46 古藤 瑞生 城 湊人 (山里)
47 渡部 直貴 廣田 颯介 (三重)
48 小串 風太 酒井 蓮 (長大附属)
49 森田 啓太 沼嶋 晃平 (東長崎)
決勝戦
星野 暁 森川 功大 (淵)
川口 叶羽 松本 佳芽 (東長崎)

中学男子ダブルス（2/2）

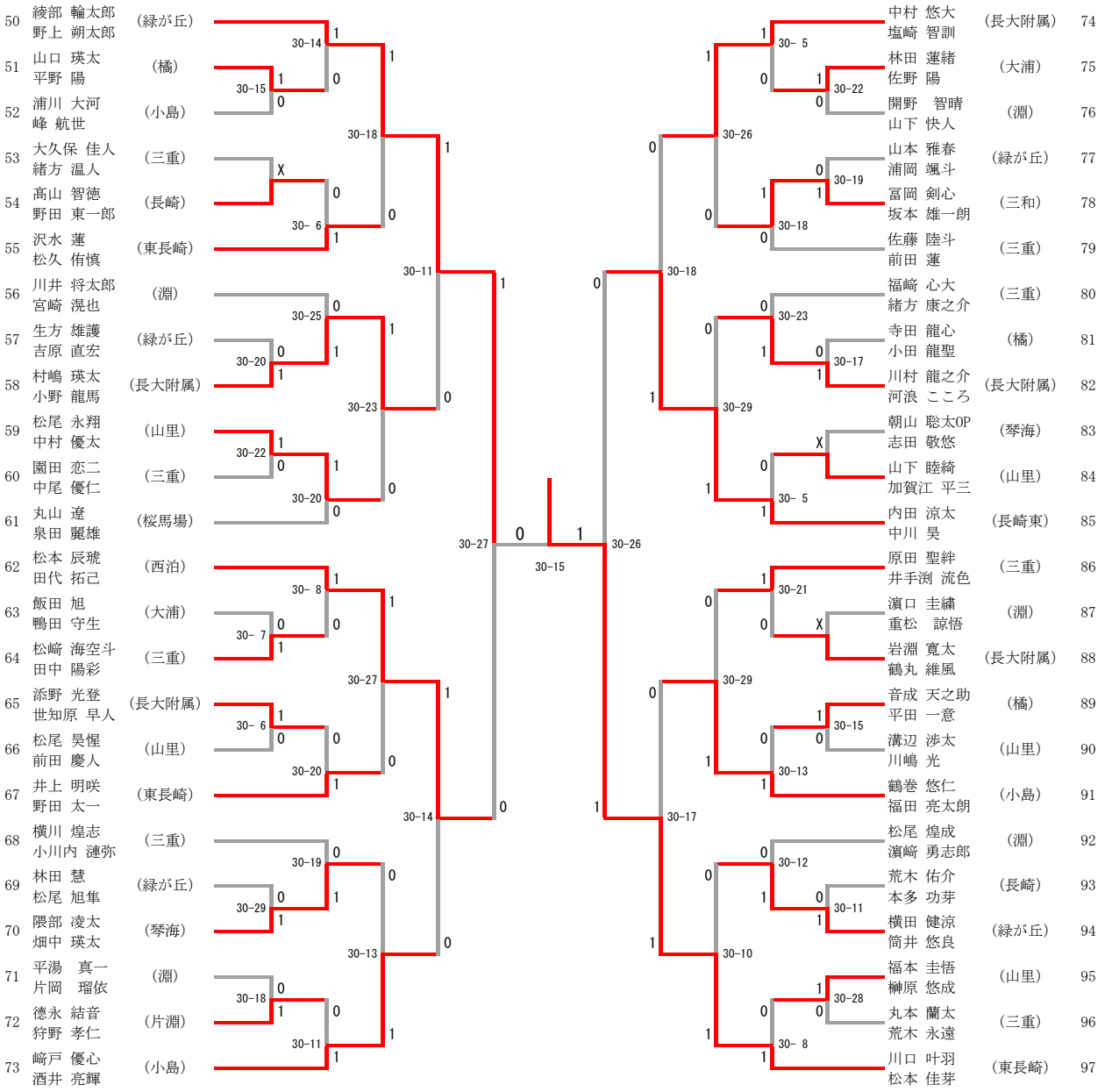
50 綾部 輪太郎 野上 朔太郎 （緑が丘）
51 山口 瑛太 平野 陽 （橘）
52 浦川 大河 峰 航世 （小島）
53 大久保 佳人 緒方 温人 （三重）
54 髙山 智徳 野田 東一郎 （長崎）
55 沢水 蓮 松久 侑慎 （東長崎）
56 川井 将太郎 宮崎 滉也 （淵）
57 生方 雄護 吉原 直宏 （緑が丘）
58 村嶋 瑛太 小野 龍馬 （長大附属）
59 松尾 永翔 中村 優太 （山里）
60 園田 恋二 中尾 優仁 （三重）
61 丸山 遼 泉田 麗雄 （桜馬場）
62 松本 辰琥 田代 拓己 （西泊）
63 飯田 旭 鴨田 守生 （大浦）
64 松﨑 海空斗 田中 陽彩 （三重）
65 添野 光登 世知原 早人 （長大附属）
66 松尾 昊惺 前田 慶人 （山里）
67 井上 明咲 野田 太一 （東長崎）
68 横川 煌志 小川内 漣弥 （三重）
69 林田 慧 松尾 旭隼 （緑が丘）
70 隈部 凌太 畑中 瑛太 （琴海）
71 平湯 真一 片岡 瑠依 （淵）
72 徳永 結音 狩野 孝仁 （片淵）
73 﨑戸 優心 酒井 亮輝 （小島）
74 中村 悠大 塩崎 智訓 （長大附属）
75 林田 蓮緒 佐野 陽 （大浦）
76 開野 智晴 山下 快人 （淵）
77 山本 雅春 浦岡 颯斗 （緑が丘）
78 冨岡 剣心 坂本 雄一朗 （三和）
79 佐藤 陸斗 前田 蓮 （三重）
80 福﨑 心大 緒方 康之介 （三重）
81 寺田 龍心 小田 龍聖 （橘）
82 川村 龍之介 河浪 こころ （長大附属）
83 朝山 聡太OP 志田 敬悠 （琴海）
84 山下 睦綺 加賀江 平三 （山里）
85 内田 涼太 中川 昊 （長崎東）
86 原田 聖絆 井手渕 流色 （三重）
87 濵口 圭繍 重松 諒悟 （淵）
88 岩淵 寛太 鶴丸 維風 （長大附属）
89 音成 天之助 平田 一意 （橘）
90 溝辺 渉太 川嶋 光 （山里）
91 鶴巻 悠仁 福田 亮太朗 （小島）
92 松尾 煌成 濵﨑 勇志郎 （淵）
93 荒木 佑介 本多 功芽 （長崎）
94 横田 健涼 筒井 悠良 （緑が丘）
95 福本 圭悟 榊原 悠成 （山里）
96 丸本 蘭太 荒木 永遠 （三重）
97 川口 叶羽 松本 佳芽 （東長崎）
30-14
30-15
30-18
30- 6
30-11
30-25
30-20
30-23
30-22
30-20
30-27
30- 8
30- 7
30-27
30- 6
30-20
30-14
30-19
30-29
30-13
30-18
30-11
30-26
30- 5
30-22
30-26
30-19
30-18
30-18
30-23
30-17
30-29
30- 5
30-26
30-21
30-29
30-15
30-13
30-17
30-12
30-11
30-10
30-28
30- 8

中学女子ダブルス（1/2）

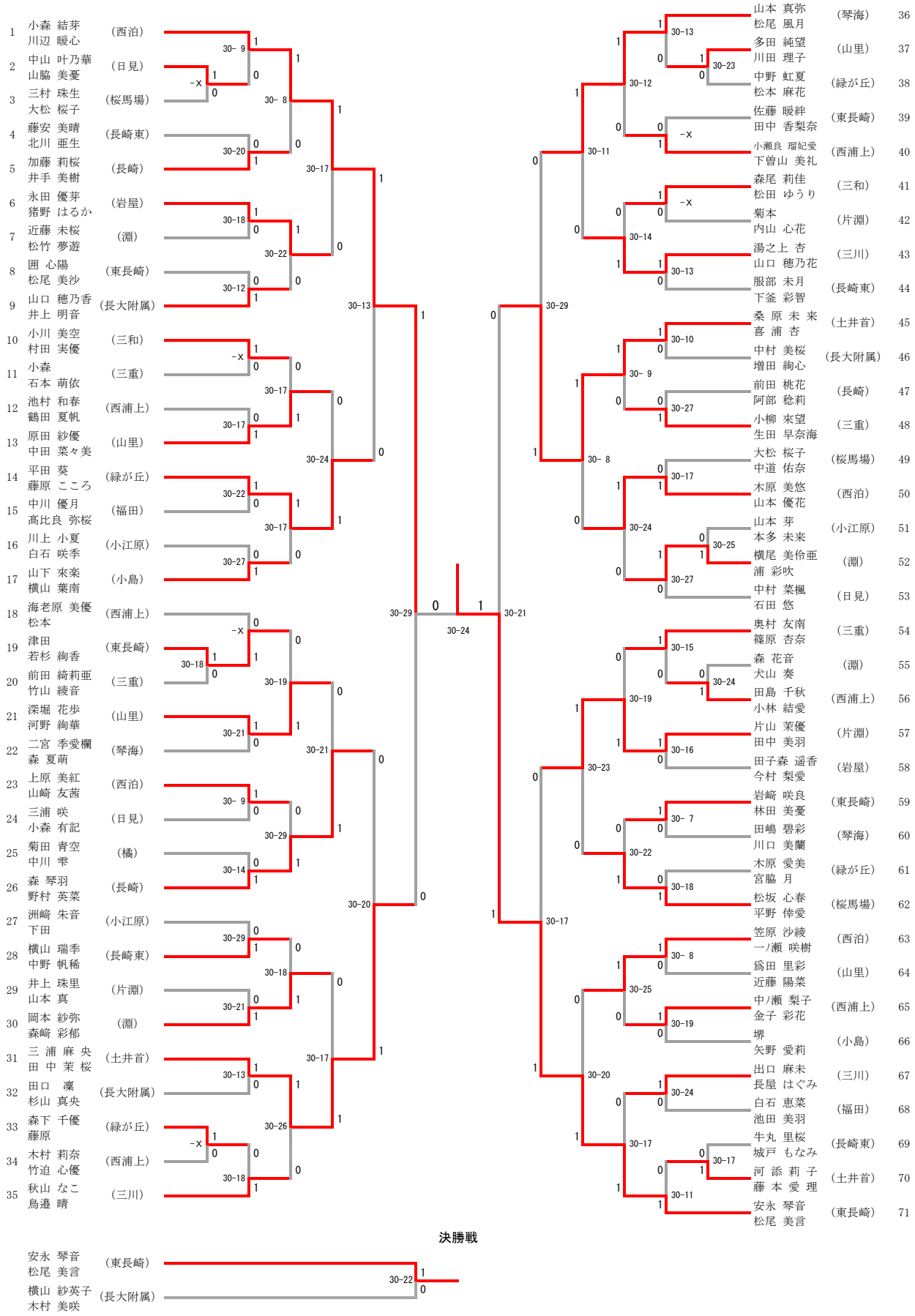
1 小森 結芽 川辺 暖心 （西泊）
2 中山 叶乃華 山脇 美憂 （日見）
3 三村 珠生 大松 桜子 （桜馬場）
4 藤安 美晴 北川 亜生 （長崎東）
5 加藤 莉桜 井手 美樹 （長崎）
6 永田 優芽 猪野 はるか （岩屋）
7 近藤 未桜 松竹 夢遊 （淵）
8 囲 心陽 松尾 美沙 （東長崎）
9 山口 穂乃香 井上 明音 （長大附属）
10 小川 美空 村田 実優 （三和）
11 小森 石本 萌依 （三重）
12 池村 和春 鶴田 夏帆 （西浦上）
13 原田 紗優 中田 菜々美 （山里）
14 平田 葵 藤原 こころ （緑が丘）
15 中川 優月 髙比良 弥桜 （福田）
16 川上 小夏 白石 咲季 （小江原）
17 山下 來楽 横山 葉南 （小島）
18 海老原 美優 松本 （西浦上）
19 津田 若杉 絢香 （東長崎）
20 前田 綺莉亜 竹山 綾音 （三重）
21 深堀 花歩 河野 絢華 （山里）
22 二宮 季愛欄 森 夏萌 （琴海）
23 上原 美紅 山崎 友茜 （西泊）
24 三浦 咲 小森 有記 （日見）
25 菊田 青空 中川 雫 （橘）
26 森 琴羽 野村 英菜 （長崎）
27 洲崎 朱音 下田 （小江原）
28 横山 瑞季 中野 帆稀 （長崎東）
29 井上 珠里 山本 真 （片淵）
30 岡本 紗弥 森崎 彩郁 （淵）
31 三 浦 麻 央 田 中 茉 桜 （土井首）
32 田口 凜 杉山 真央 （長大附属）
33 森下 千優 藤原 （緑が丘）
34 木村 莉奈 竹迫 心優 （西浦上）
35 秋山 なこ 鳥邉 晴 （三川）
36 山本 真弥 松尾 風月 （琴海）
37 多田 純望 川田 理子 （山里）
38 中野 虹夏 松本 麻花 （緑が丘）
39 佐藤 暖絆 田中 香梨奈 （東長崎）
40 小瀬良 瑠妃愛 下曽山 美礼 （西浦上）
41 森尾 莉佳 松田 ゆうり （三和）
42 菊本 内山 心花 （片淵）
43 湯之上 杏 山口 穂乃花 （三川）
44 服部 未月 下釜 彩智 （長崎東）
45 桑 原 未 来 喜 浦 杏 （土井首）
46 中村 美桜 増田 絢心 （長大附属）
47 前田 桃花 阿部 稔莉 （長崎）
48 小柳 來望 生田 早奈海 （三重）
49 大松 桜子 中道 佑奈 （桜馬場）
50 木原 美悠 山本 優花 （西泊）
51 山本 芽 本多 未来 （小江原）
52 横尾 美伶亜 浦 彩吹 （淵）
53 中村 菜楓 石田 悠 （日見）
54 奥村 友南 篠原 杏奈 （三重）
55 森 花音 犬山 奏 （淵）
56 田島 千秋 小林 結愛 （西浦上）
57 片山 茉優 田中 美羽 （片淵）
58 田子森 遥香 今村 梨愛 （岩屋）
59 岩崎 咲良 林田 美憂 （東長崎）
60 田嶋 碧彩 川口 美蘭 （琴海）
61 木原 愛美 宮脇 月 （緑が丘）
62 松坂 心春 平野 倖愛 （桜馬場）
63 笠原 沙綾 一ノ瀬 咲樹 （西泊）
64 爲田 里彩 近藤 陽菜 （山里）
65 中ノ瀬 梨子 金子 彩花 （西浦上）
66 堺 矢野 愛莉 （小島）
67 出口 麻未 長屋 はぐみ （三川）
68 白石 恵菜 池田 美羽 （福田）
69 牛丸 里桜 城戸 もなみ （長崎東）
70 河 添 莉 子 藤 本 愛 理 （土井首）
71 安永 琴音 松尾 美言 （東長崎）
決勝戦
安永 琴音 松尾 美言 （東長崎）
横山 紗英子 木村 美咲 （長大附属）
30-22

中学女子ダブルス（2/2）

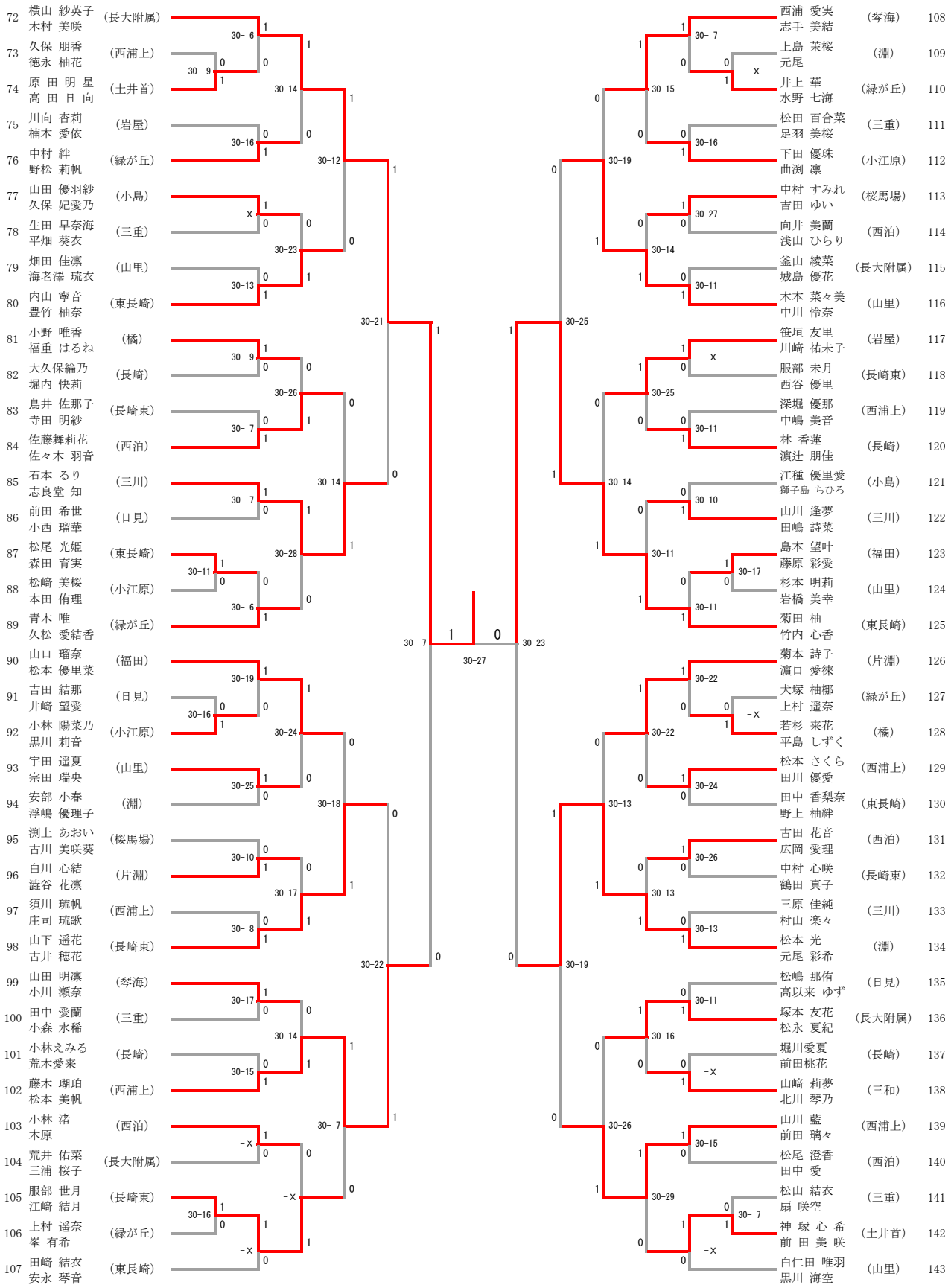
72 横山 紗英子 木村 美咲 （長大附属）
73 久保 朋香 徳永 柚花 （西浦上）
74 原 田 明 星 高 田 日 向 （土井首）
75 川向 杏莉 楠本 愛依 （岩屋）
76 中村 絆 野松 莉帆 （緑が丘）
77 山田 優羽紗 久保 妃愛乃 （小島）
78 生田 早奈海 平畑 葵衣 （三重）
79 畑田 佳凛 海老澤 琉衣 （山里）
80 内山 寧音 豊竹 柚奈 （東長崎）
81 小野 唯香 福重 はるね （橘）
82 大久保綸乃 堀内 快莉 （長崎）
83 島井 佐那子 寺田 明紗 （長崎東）
84 佐藤舞莉花 佐々木 羽音 （西泊）
85 石本 るり 志良堂 知 （三川）
86 前田 希世 小西 瑠華 （日見）
87 松尾 光姫 森田 育実 （東長崎）
88 松崎 美桜 本田 侑理 （小江原）
89 青木 唯 久松 愛結香 （緑が丘）
90 山口 瑠奈 松本 優里菜 （福田）
91 吉田 結那 井崎 望愛 （日見）
92 小林 陽菜乃 黒川 莉音 （小江原）
93 宇田 遥夏 宗田 瑞央 （山里）
94 安部 小春 浮嶋 優理子 （淵）
95 渕上 あおい 古川 美咲葵 （桜馬場）
96 白川 心結 澁谷 花凛 （片淵）
97 須川 琉帆 庄司 琉歌 （西浦上）
98 山下 遥花 古井 穂花 （長崎東）
99 山田 明凛 小川 瀬奈 （琴海）
100 田中 愛蘭 小森 水稀 （三重）
101 小林えみる 荒木愛来 （長崎）
102 藤木 瑚珀 松本 美帆 （西浦上）
103 小林 渚 木原 （西泊）
104 荒井 佑菜 三浦 桜子 （長大附属）
105 服部 世月 江崎 結月 （長崎東）
106 上村 遥奈 峯 有希 （緑が丘）
107 田崎 結衣 安永 琴音 （東長崎）
108 西浦 愛実 志手 美結 （琴海）
109 上島 茉桜 元尾 （淵）
110 井上 華 水野 七海 （緑が丘）
111 松田 百合菜 足羽 美桜 （三重）
112 下田 優珠 曲渕 凛 （小江原）
113 中村 すみれ 吉田 ゆい （桜馬場）
114 向井 美蘭 浅山 ひらり （西泊）
115 釜山 綾菜 城島 優花 （長大附属）
116 木本 菜々美 中川 怜奈 （山里）
117 笹垣 友里 川崎 祐未子 （岩屋）
118 服部 未月 西谷 優里 （長崎東）
119 深堀 優那 中嶋 美音 （西浦上）
120 林 香蓮 濵辻 朋佳 （長崎）
121 江種 優里愛 獅子島 ちひろ （小島）
122 山川 逢夢 田嶋 詩菜 （三川）
123 島本 望叶 藤原 彩愛 （福田）
124 杉本 明莉 岩橋 美幸 （山里）
125 菊田 柚 竹内 心香 （東長崎）
126 菊本 詩子 濵口 愛徠 （片淵）
127 犬塚 柚椰 上村 遥奈 （緑が丘）
128 若杉 来花 平島 しずく （橘）
129 松本 さくら 田川 優愛 （西浦上）
130 田中 香梨奈 野上 柚絆 （東長崎）
131 古田 花音 広岡 愛理 （西泊）
132 中村 心咲 鶴田 真子 （長崎東）
133 三原 佳純 村山 楽々 （三川）
134 松本 光 元尾 彩希 （淵）
135 松嶋 那侑 高以来 ゆず （日見）
136 塚本 友花 松永 夏紀 （長大附属）
137 堀川愛夏 前田桃花 （長崎）
138 山崎 莉夢 北川 琴乃 （三和）
139 山川 藍 前田 璃々 （西浦上）
140 松尾 澄香 田中 愛 （西泊）
141 松山 結衣 扇 咲空 （三重）
142 神 塚 心 希 前 田 美 咲 （土井首）
143 白仁田 唯羽 黒川 海空 （山里）
30-27
30-23
30-25
30-19
30-14
30-21
30-12
30-22
30-18
30-7